符号 Sym	年月日 Date	改訂履歴 Revision	記印 Signed	検印 Checked	承認 Approved
1	'96.08.31	図名訂正	柴田	金子	小坂
2	'97.02.10	寸法訂正	岩佐	宮崎	小坂
3	'00.10.04	形状変更の為。	山添	中田	前田
4	'06.06.23	メッキ処理の改定。	妹尾	松本	彌政

品番	ホースサイズ	D	d
SY32	φ32	37～ 31	2.6
SY38	φ38	46～ 38	2.6
SY50	φ50	61～ 51	2.6
SY65	φ65	73～ 63	2.6
SY75	φ75	86～ 77	2.6
SY90	φ90	100～ 90	3.0
SY100	φ100	117～ 97	3.0
SY117	φ117	121～101	3.0
SY125	φ125	135～119	3.0
SY150	φ150	160～146	3.0
SY165	φ165	170～154	3.0
SY175	φ175	182～167	3.0
SY200	φ200	217～197	3.0
SY225	φ225	240～220	3.0
SY250	φ250	266～246	3.0
SY275	φ275	290～270	3.0
SY300	φ300	315～298	3.0
SY350	φ350	367～350	3.0
SY400	φ400	417～400	3.0
SY450	φ450	467～450	3.0
SY500	φ500	520～500	3.0
SY550	φ550	565～550	3.0

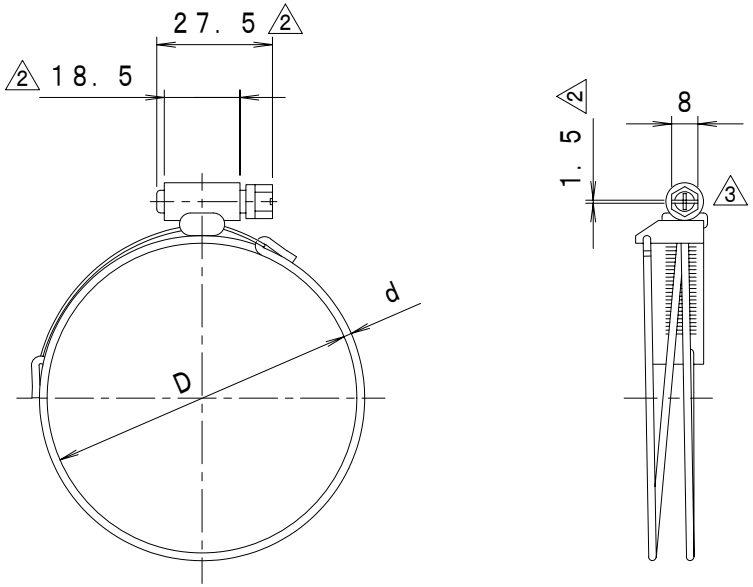

記号 Sym	品名 Name	材質・寸法 Material&Size	数量 Qt	処理・加工 Process	記事 Remark
		SS		Znメッキ (Cr3+使用) 4	

Approved 承認	小坂	Checked 検図	宮崎	Scale 尺度	Free
Designed 設計	中田 '96.07.18	Drawn 製図	柴田 '96.07.18	Traced 写図	

図名 Title: SYバンド 1

図番 No.: 4TS−0661

改訂番号 Revision No.: 4

Kanaflex カナフレックスコーポレーション株式会社

三角法 3rd Angle System　単位:mm Unit:mm