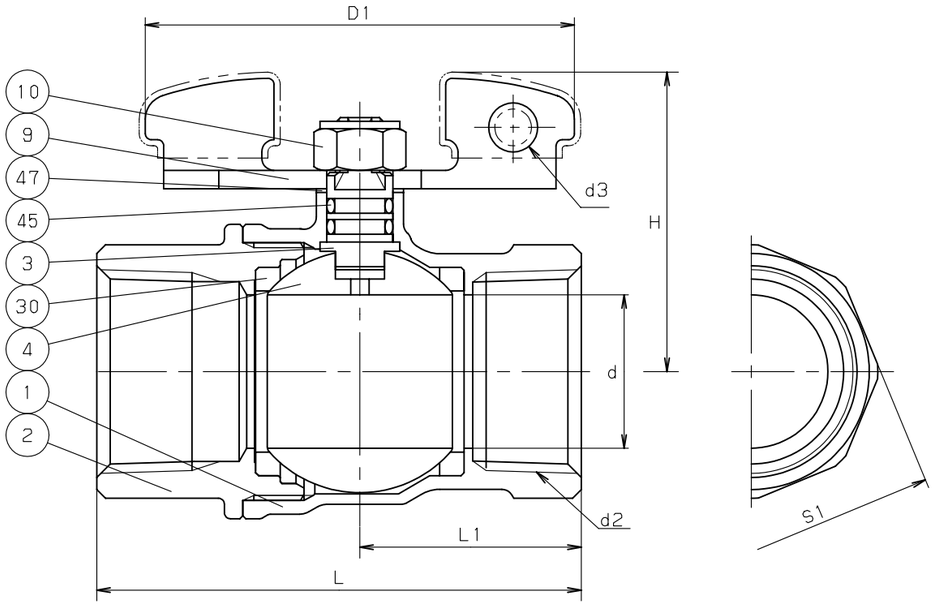

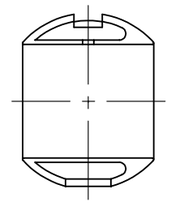

呼び径 1.1/4 以上

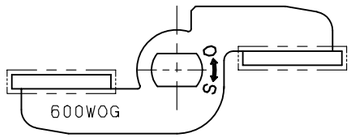

ハンドル表示

表　　裏

弁 箱 表 示

寸法表　　単位：mm

呼び径	d	H	D1	L	L1	d2	S1	d3		
1/4	10	35	55	50	20	Rc 1/4	20	5		
3/8	10	35	55	50	20.5	Rc 3/8	22	5		
1/2	15	41	70	65	26.5	Rc 1/2	26	8		
3/4	20	45	70	68	30	Rc 3/4	32	8		
1	25	54	100	79	36	Rc 1	39	8		
1.1/4	32	59	100	86	42	Rc 1.1/4	48	8		
1.1/2	40	75	130	96	46	Rc 1.1/2	55	8		
2	50	82	130	109	55	Rc 2	68	8		

注 (1) 呼び径を表わしています。
(2) ニッケルめっき。
(3) ニッケル・クロムめっき。
(4) プラスチックカバー付き。
(5) 可燃性ガス・毒性ガスには使用しないでください.

部番	部品名	個数	材料	記事
1	弁 箱	1	C3771BE	
2	ふ た	1	C3771BE	
3	弁 棒	1	C3604BD (2)	
4	ボール	1	C3771BE (3)	
9	ハンドル	1	SUS430 (4)	
10	ナット	1	SS400	
30	ボールシート	2	PTFE	
45	O リング	2	FKM	
47	スラストワッシャー	1	PBT	

規格	面間	キッツ 標準
	管接続	JIS B0203
	肉厚	キッツ 標準
	圧力検査	キッツ 標準
製品記号		ZT

黄銅 600型 ねじ込み形

ボール弁

フルボア型

年月日	2009.06.11	図番	△		
承認	田草川	925-C60063	△		
検図	高野		△		
設計	中井		△		
製図	浅川	REV-09	記号	日付	承認

株式会社キッツ

KITZ