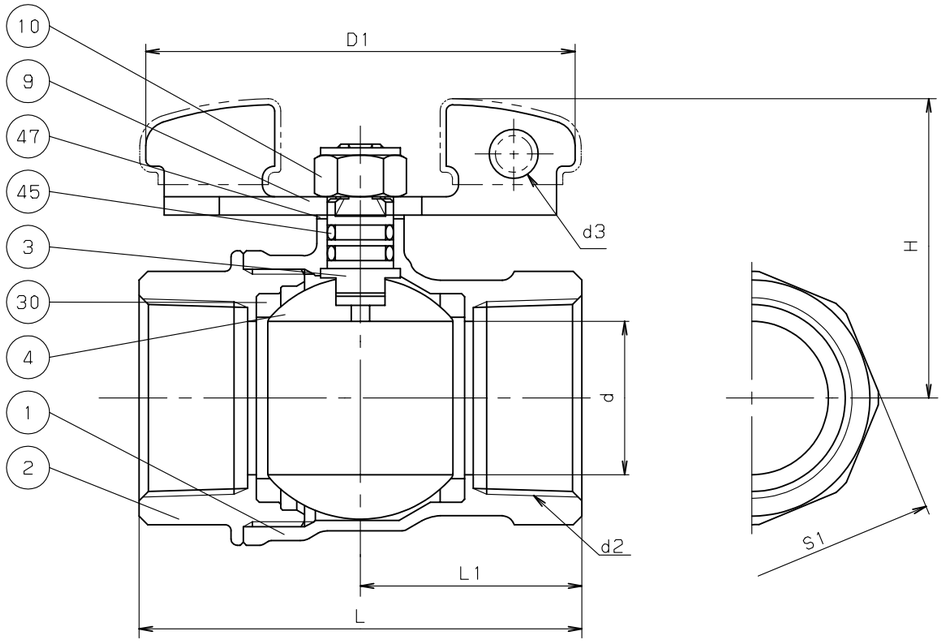

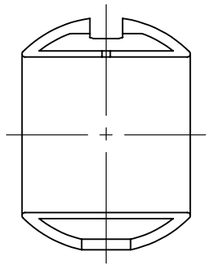

呼び径 1.1/4 以上

ボール形状

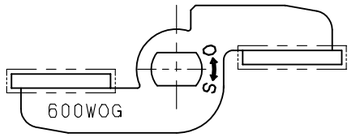

ハンドル表示

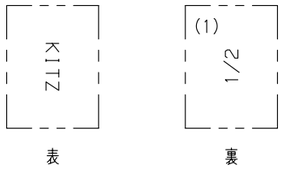

弁箱表示

寸法表　　単位：mm

呼び径	d	d2	H	D1	L	L1	S1	d3
1/4	10	Rc 1/4	35	55	42	20	20	5
3/8	10	Rc 3/8	35	55	42	20.5	22	5
1/2	15	Rc 1/2	41	70	53	26.5	26	8
3/4	20	Rc 3/4	45	70	60	30	32	8
1	25	Rc 1	54	100	72	36	39	8
1.1/4	32	Rc 1.1/4	59	100	84	42	48	8
1.1/2	40	Rc 1.1/2	75	130	92	46	55	8
2	50	Rc 2	82	130	110	55	68	8

注 (1) 呼び径を表しています。
(2) ニッケルめっき。
(3) ニッケル・クロムめっき。
(4) 亜鉛めっき及びプラスチックカバー付き。
(5) 可燃性ガス・毒性ガスには使用しないでください。

部番	部品名	個数	材料	記事
1	弁箱	1	C3771BE	
2	ふた	1	C3771BE	
3	弁棒	1	C3604BD (2)	
4	ボール	1	C3771BE (3)	
9	ハンドル	1	SPCC (4)	
10	ナット	1	SS400	
30	ボールシート	2	PTFE	
45	Oリング	2	FKM	
47	スラストワッシャー	1	PBT	

規格	面間	キッツ 標準
	管接続	JIS B0203
	肉厚	キッツ 標準
	圧力検査	キッツ 標準
製品記号		ZET

黄銅 600型 ねじ込み形

ボール弁

フルボア型

年月日	2011.01.14	図番	△		
承認	真田	925-C60065	△		
検図	高野		△		
設計	中井		△		
製図	中山	REV-10	記号	日付	承認

株式会社キッツ

KITZ