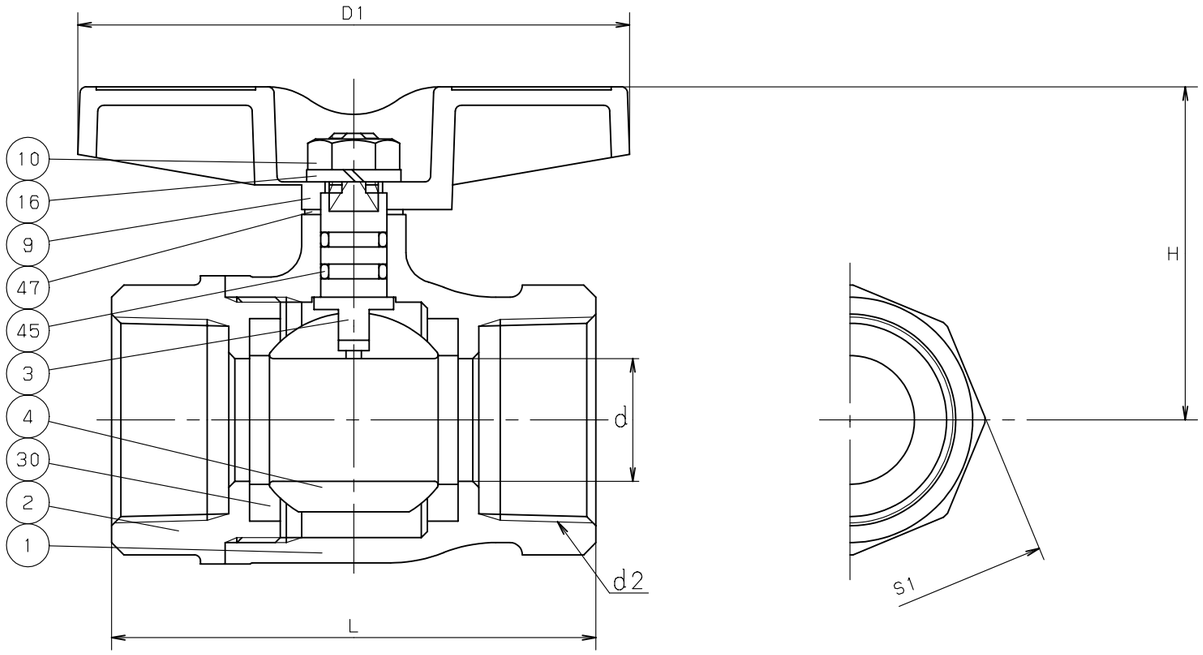

ハンドル表示

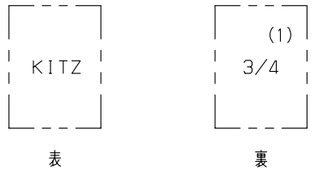

弁箱表示

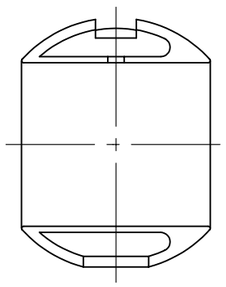

呼び径 1.1/2&2

ボール形状

寸法表　　単位：mm

呼び径	d	d2	H	D1	L	S1		
1/4	10	Rc 1/4	41	65	50	20		
3/8	10	Rc 3/8	41	65	50	23		
1/2	10	Rc 1/2	44	80	65	28		
3/4	15	Rc 3/4	48	80	68	34		
1	20	Rc 1	55	90	79	41		
1.1/4	25	Rc 1.1/4	61	105	86	50		
1.1/2	32	Rc 1.1/2	66	105	96	56		
2	40	Rc 2	80	120	109	68		

注 (1) 呼び径を表わしています.
(2) ニッケル・クロムめっき
(3) 可燃性ガス・毒性ガスには使用しないでください.

部番	部品名	個数	材料	記事
1	弁箱	1	C3771BE	
2	ふた	1	C3771BE	
3	弁棒	1	耐脱亜鉛黄銅棒	
4	ボール	1	C3771BE (2)	
9	ハンドル	1	ZDC	
10	ハンドル押さえナット	1	SS400	
16	座金	1	SWRH62	
30	ボールシート	2	PTFE	
45	O リング	2	FKM	
47	スラストワッシャ	1	POM	

規格	面間	キッツ 標準
	管接続	JIS B0203
	肉厚	キッツ 標準
	圧力検査	キッツ 標準
製品記号		TT

400型 黄銅 ねじ込み形

ボール弁

スタンダードボア型

年月日	2009.01.30	図番	△			
承認	田草川	925-C50026	△			
検図	高野		△			
設計	中井		△			
製図	浅川	REV-09	記号	日付	承認	

株式会社キッツ

KITZ