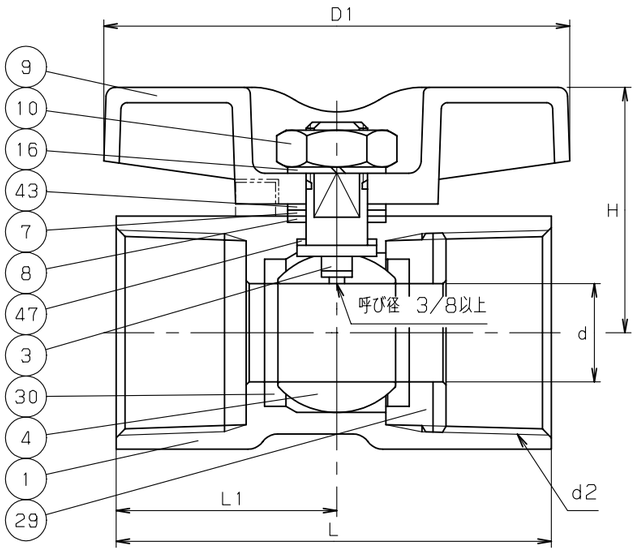

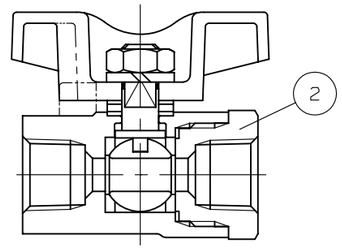

呼び径 1/8 のみ

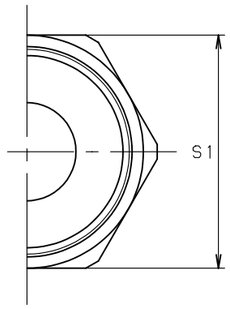

THAI LAND 600 W. O. G.

呼び径 1/4-1

KITZ JAPAN 600 W. O. G.

呼び径 1/8&11/4-2

ハンドル表示

1/8

下面

呼び径 1/8

(2) 1

上面

下面

呼び径 1/4-1

(2) 11/4

KITZ

上面

下面

呼び径 11/4-2

弁箱表示

寸法表 単位：mm

呼び径	d	H	D1	L	d2	S1	L1		
1/8	4.5	23	35	32	Rc 1/8	16	16		
1/4	4.5	23	35	39	Rc 1/4	17	19		
3/8	6.8	27	40	44	Rc 3/8	21	21		
1/2	9.2	31	60	56.5	Rc 1/2	25	27.5		
3/4	12.5	34	60	59	Rc 3/4	32	30		
1	16	42	76	71	Rc 1	38	36		
1.1/4	20	48	76	78	Rc 1.1/4	49	40		
1.1/2	24.5	53	100	83	Rc 1.1/2	53	42.5		
2	32	60	100	100	Rc 2	67	51		

注 (1) クロムめっき。
(2) 呼び径を表わしています。
(3) 可燃性ガス・毒性ガスには使用しないでください。

部番	部品名	個数	材料	記事
1	弁 箱	1	C3771BE	
2	ふ た	1	C3604BD	呼び径 1/8 のみ
3	弁 棒	1	耐脱亜鉛黄銅棒	
4	ボール	1	C3771BE (1)	
7	パッキン押さえ輪	1	SUS430	
8	パッキン	1	グラスファイバー入りPTFE	
9	ハンドル	1	ZDC2	
10	ハンドル押さえナット	1	SS400	
16	座 金	1	SK5	
29	インサート	1	C3771BE	呼び径 1/4 以上
30	ボールシート	2	グラスファイバー入りPTFE	
43	スプリング	1	SUS304-CSP	
47	スラストワッシャ	1	充填材入りPTFE	

規格		
	面間	キッツ 標準
	管接続	JIS B0203
	肉厚	キッツ 標準
	圧力検査	キッツ 標準
製品記号		TKT

黄銅 600型 ねじ込み形

ボール弁

レデューストボア型

年月日	2009.01.30	図番	△		
承認	田草川	925-C60028	△		
検図	高野		△		
設計	中井		△		
製図	浅川	REV-07	記号	日付	承認

株式会社キッツ

KITZ