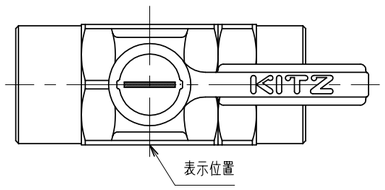

(1)
1/4
弁箱表示（シール）

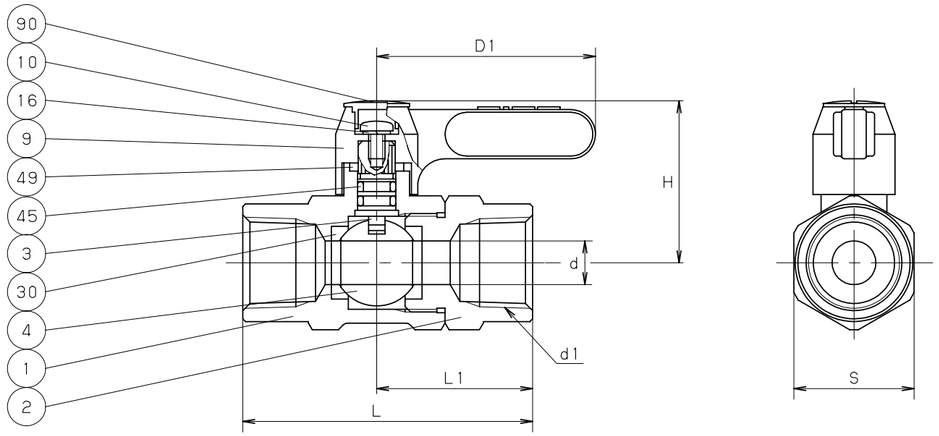

寸法表　　単位：mm

呼び径	d	d1	L	L1	D1	H	S
1/8	6	Rc1/8	44	24	40	30	17
1/4	6	Rc1/4	48	26	40	30	17
3/8	8	Rc3/8	53	28.5	40	30	22

注　(1)　呼び径を表わしています。
　　(2)　クロムめっき
　　(3)　可燃性ガス・毒性ガスには使用しないでください。

部番	部品名	個数	材料	記事
1	弁箱	1	C3771BD (2)	
2	ふた	1	C3604BD (2)	
3	弁棒	1	C3604BD	
4	ボール	1	C3604BD (2)	
9	ハンドル	1	PBT-BT1030	
10	止めねじ	1	SWRM 10R	
16	ばね座金	1	SUP	
30	ボールシート	2	PTFE	
45	O リング	2	NBR	
49	ストッパー	1	SPC	
90	キャップ	1	PBT-BT1030	

規格	面間	キッツ 標準
	管接続	JIS B 0203
	肉厚	キッツ 標準
	圧力検査	キッツ 標準
製品記号		TRM

黄銅 10K ねじ込み形
ボール弁

年月日	2009.01.05	図番	925-A20048 REV-02
承認	田草川		
検図	高野		
設計	相川		
製図	中山		

記号	日付	承認
△		
△		
△		
△		

株式会社キッツ

KITZ