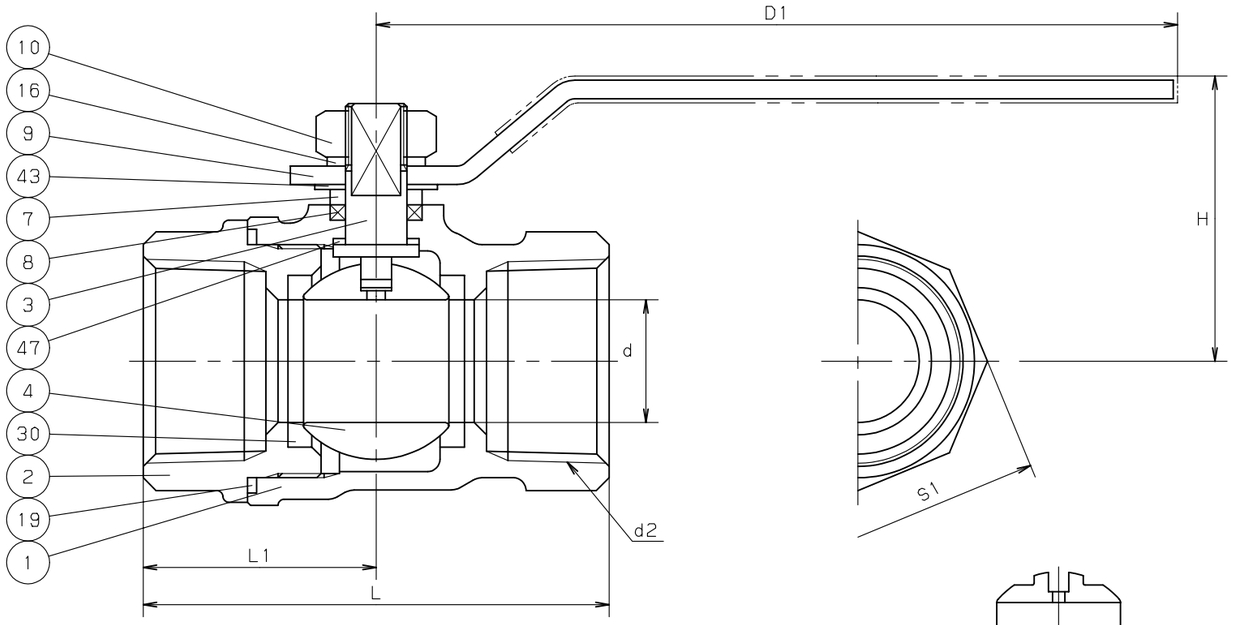

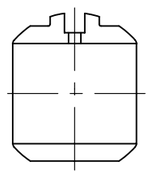

呼び径 1, 1.1/4

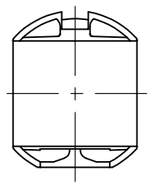

呼び径 1.1/2, 2

寸法表　　単位：mm

呼び径	d	H	D1	L	d2	S1	L1		
1/4	9.2	38	80	46	Rc 1/4	18	24.5		
3/8	9.2	38	80	51	Rc 3/8	22	27.5		
1/2	12.5	42	100	57	Rc 1/2	26	28.5		
3/4	16	49	130	65	Rc 3/4	32	32.5		
1	20	52	130	76	Rc 1	39	38		
1.1/4	24.5	57	130	86	Rc 1.1/4	48	43.5		
1.1/2	32	63	130	95	Rc 1.1/2	54	47.5		
2	40	68	150	115	Rc 2	67	57.5		

注 (1) 呼び径を表わしています。
(2) 電気亜鉛めっき。
(3) ニッケルクロムめっき。
(4) プラスチックカバー付。
(5) 有色クロメートめっき。

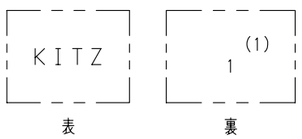

鋳出し表示

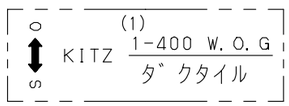

ハンドル表示

部番	部品名	個数	材料	記事
1	弁箱	1	FCD-S	
2	ふた	1	FCD-S	
3	弁棒	1	耐脱亜鉛黄銅棒 (3)	
4	ボール	1	C3771BE (3)	
7	パッキン押さえ	1	C3604BD (2)	
8	パッキン	1組	PTFE	
9	ハンドル	1	SUS430 (4)	
10	ハンドル押さえナット	1	SS400 (5)	
16	座金	1	SWRH62 (5)	
19	ガスケット	1	PTFE	
30	ボールシート	2	グラスファイバー入りPTFE	
43	スプリング	1	SUS304-CSP	
47	スラストワッシャ	2	充填材入りPTFE	

規格	面間	キッツ 標準
	管接続	JIS B0203
	肉厚	キッツ 標準
	圧力検査	キッツ 標準
製品記号		STZ

ダクタイル 400型 ねじ込み形

ボール弁

レデューストボア型

年月日	2009.01.30	図番	△		
承認	真田	945-C50003	△		
検図	浅川		△		
設計	中井		△		
製図	浅川	REV-01	記号	日付	承認

株式会社キッツ

KITZ