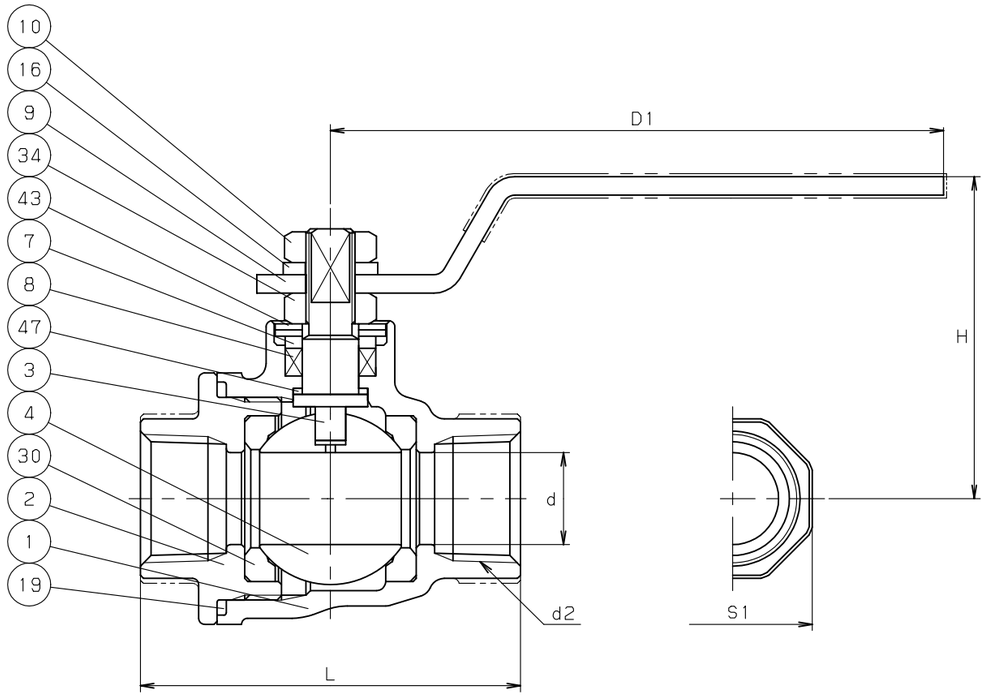

ハンドル表示

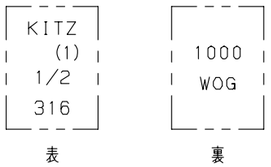

鋳 出 し 表 示

寸法表　　単位：mm

呼び径	d	H	D1	L	d2	S1		
1/2	15	53	100	62	Rc 1/2	26		
3/4	20	63	130	73	Rc 3/4	32		
1	25	67	130	85	Rc 1	39		
1.1/4	32	75	150	98	Rc 1.1/4	48		
1.1/2	40	81	150	108	Rc 1.1/2	54		
2	50	102	200	124	Rc 2	67		

注 (1) 呼び径を表わしています。
(2) プラスチックカバー付。

部番	部品名	個数	材料	記事
1	弁 箱	1	SCS14A	
2	ふ た	1	SCS14A	
3	弁 棒	1	SUS316	
4	ボール	1	SUS316 又は SCS14A	
7	パッキン押さえ	1	SUS316	
8	パッキン	1	PTFE	
9	ハンドル	1	SUS430 (2)	
10	ハンドル押さえナット	1	SUS304	
16	座 金	1	SUS304-CSP	
19	ガスケット	1	PTFE	
30	ボールシート	2	ハイパタイトPTFE	
34	ナット	1	SUS304	
43	さらばね座金	2	SUS304-CSP	
47	スラストワッシャ	1	グラスファイバー入りPTFE	

規格	面間	キッツ 標準
	管接続	JIS B0203
	肉厚	キッツ 標準
	圧力検査	キッツ 標準
製品記号		UTFM

ステンレス鋼 1000型 ねじ込み形

ボール弁

フルボア型

年月日	2009.12.03	図番	965-C80022 REV-03
承認	真田		
検図	浅川		
設計	船渡		
製図	松尾		

記号	日付	承認
△		
△		
△		
△		

株式会社キッツ

(N)

KITZ