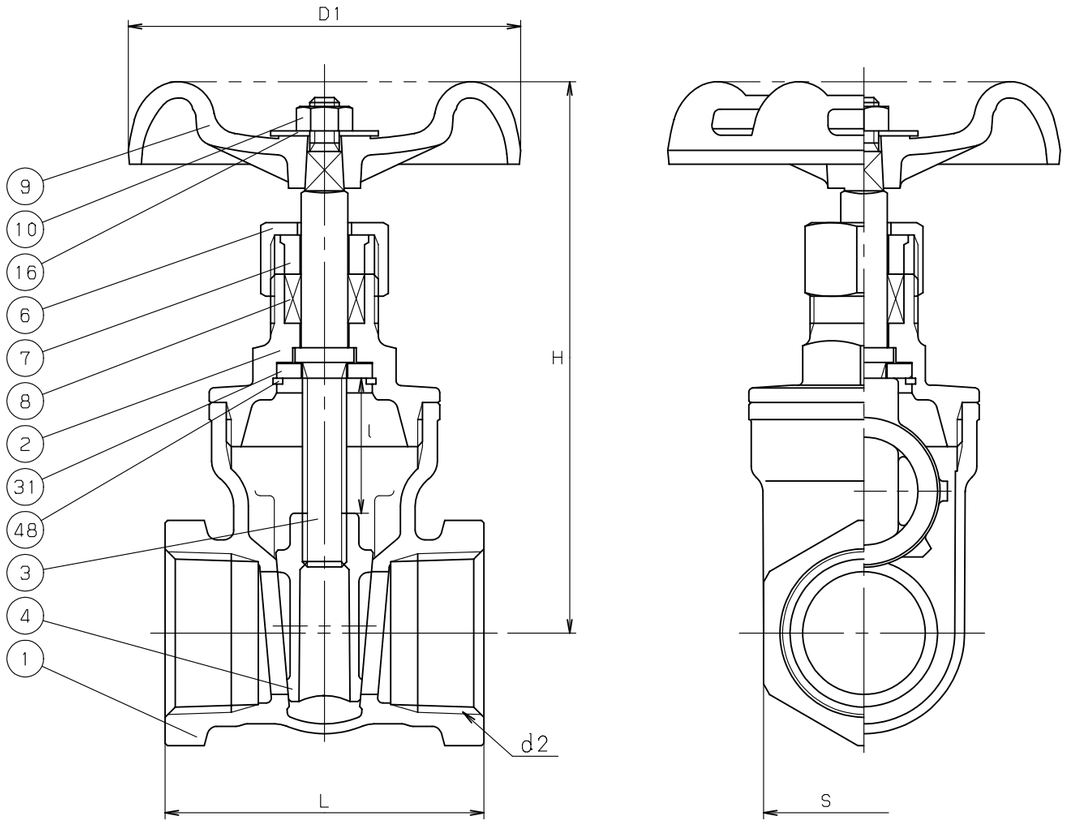

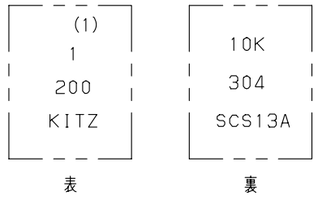

鋳出し表示

寸法表　　単位：mm

呼び径	H	D1	l	L	d2	S		
1/2	96	70	16	54	Rc 1/2	28		
3/4	101	70	21	58	Rc 3/4	34		
1	112	80	26.5	65	Rc 1	41		
1.1/4	123	80	33.5	74	Rc 1.1/4	50		
1.1/2	150	100	42.5	78	Rc 1.1/2	56		
2	167	100	53	87	Rc 2	68		

注　(1)　呼び径（inch）を表わしています.
　　(2)　ハードクロムめっき.

部番	部品名	個数	材料	記事
1	弁箱	1	SCS13A	
2	ふた	1	SCS13A	
3	弁棒	1	SUS304 (2)	
4	弁体	1	SCS13A	
6	パッキン押さえナット	1	SCS13A	
7	パッキン押さえ輪	1	SUS304	
8	パッキン	1	膨張黒鉛+PTFE編組パッキン	
9	ハンドル車	1	ZDC	呼び径 3/4 以下
		1	ADC	呼び径 1 以上
10	ハンドル押さえナット	1	SS400	
16	銘板	1	A1050P	
31	弁棒座金	1	SUS316	
48	スナップリング	1	SUS316	

規格	面間	キッツ 標準
	管接続	JIS B0203
	肉厚	キッツ 標準
	圧力検査	キッツ 標準
製品記号		UEL

ステンレス鋼 10K ねじ込み形
内ねじ 仕切弁

年月日	2009.12.24	図番	961-A20056 REV-04
承認	真田		
検図	河野		
設計	清水		
製図	堀込		

記号	日付	承認
△		
△		
△		
△		

株式会社キッツ

KITZ