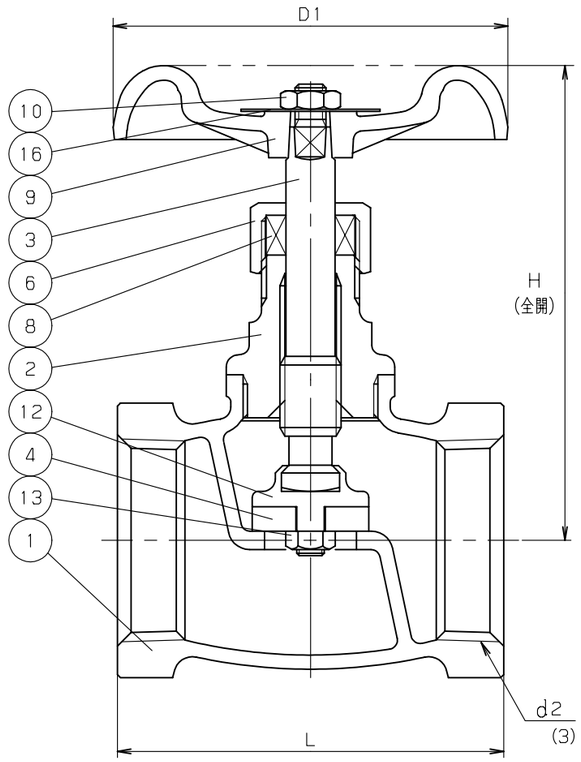

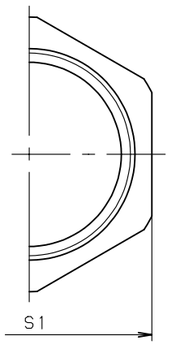

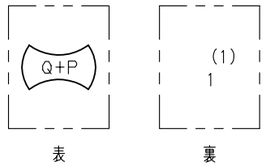

鋳 出 し 表 示

寸法表　　単位：mm

呼び径	d2 (3)	H	D1	L	S1		
1/2	Rc 1/2	70	50	44	26		
3/4	Rc 3/4	73	55	50	32		
1	Rc 1	86	60	63	39		

注 (1) 呼び径を表わします.
(2) 可燃性ガス・毒性ガスには使用しないでください.
(3) 有効ねじ長さ、基準径の位置は当社の標準寸法です。
(4) 配管される管用テーパーおねじはJIS B0203の規格範囲内のねじをご使用ください。

部番	部品名	個数	材料	記事
1	弁 箱	1	青銅鋳物	
2	ふ た	1	C3771BE	
3	弁 棒	1	耐脱亜鉛黄銅棒	
4	弁 体	1	ウレタンゴム	
6	パッキン押さえナット	1	C3771BE	
8	パッキン	1	非石綿パッキン	
9	ハンドル車	1	ADC12	呼び径 3/4 以下
		1	ZDC	呼び径 1
10	ハンドル押さえナット	1	SS400	
12	ジスクホルダ	1	C3771BD/C3771BE	
13	ジスクナット	1	C3604BD	
16	銘 板	1	A1050P	

規格	面間	キッツ 標準
	管接続	JIS B0203 (4)
	肉厚	キッツ 標準
	圧力検査	キッツ 標準
製品記号		Q

青銅 ねじ込み形
内ねじ 玉形弁

年月日	2010.11.26	図番	912-C00004 REV-08
承認	真田		
検図	高野		
設計	中井		
製図	中山		

記号	日付	承認
△		
△		
△		
△		

株式会社キッツ

KITZ