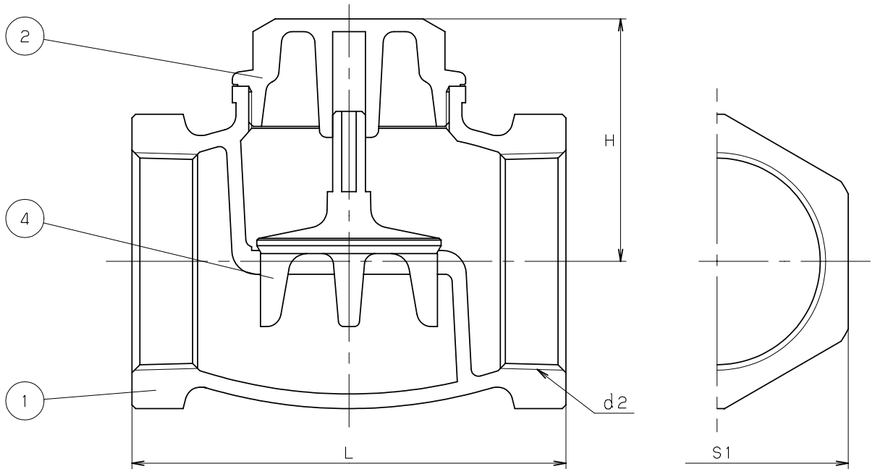


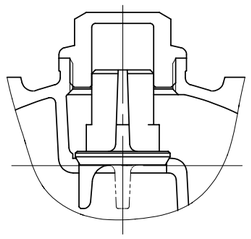

呼び径　1　以下

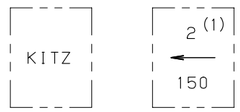


鋳出し表示

寸法表　　単位：mm

| 呼び径 | d2 | H | L | S1 | | |
|---|---|---|---|---|---|---|
| 3/8 | Rc 3/8 | 26 | 44 | 23 | | |
| 1/2 | Rc 1/2 | 28 | 53 | 28 | | |
| 3/4 | Rc 3/4 | 34 | 65 | 35 | | |
| 1 | Rc 1 | 42 | 77 | 43 | | |
| 1.1/4 | Rc 1.1/4 | 50 | 85 | 52 | | |
| 1.1/2 | Rc 1.1/2 | 56 | 100 | 59 | | |
| 2 | Rc 2 | 67 | 119 | 72 | | |
| 2.1/2 | Rc 2.1/2 | 79 | 139 | 88 | | |
| 3 | Rc 3 | 91 | 158 | 105 | | |

注　(1)　呼び径を表わしています.
　　(2)　可燃性ガス・毒性ガスには使用しないでください.

| 部番 | 部品名 | 個数 | 材料 | 記事 |
|---|---|---|---|---|
| 1 | 弁箱 | 1 | 青銅鋳物 | |
| 2 | ふた | 1 | C3771BE | 呼び径 2 以下 |
| | | 1 | 青銅鋳物 | 呼び径 2.1/2 & 3 |
| 4 | 弁体 | 1 | 青銅鋳物 | |

| | | |
|---|---|---|
| 規格 | 面間 | キッツ 標準 |
| | 管接続 | JIS B0203 |
| | 肉厚 | キッツ 標準 |
| | 圧力検査 | キッツ 標準 |
| 製品記号 | | F |

# 青銅　クラス150　ねじ込み形

# リフト逆止め弁

| | | | |
|---|---|---|---|
| 年月日 | 2009.01.05 | 図番 | 914-C20004 REV-05 |
| 承認 | 田草川 | | |
| 検図 | 高野 | | |
| 設計 | 相川 | | |
| 製図 | 中山 | | |

| 記号 | 日付 | 承認 |
|---|---|---|
| △ | | |
| △ | | |
| △ | | |
| △ | | |

株式会社キッツ

KITZ