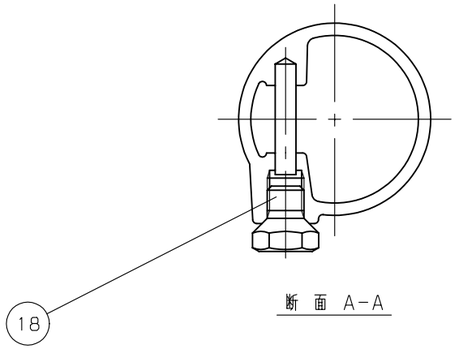

断 面 A-A

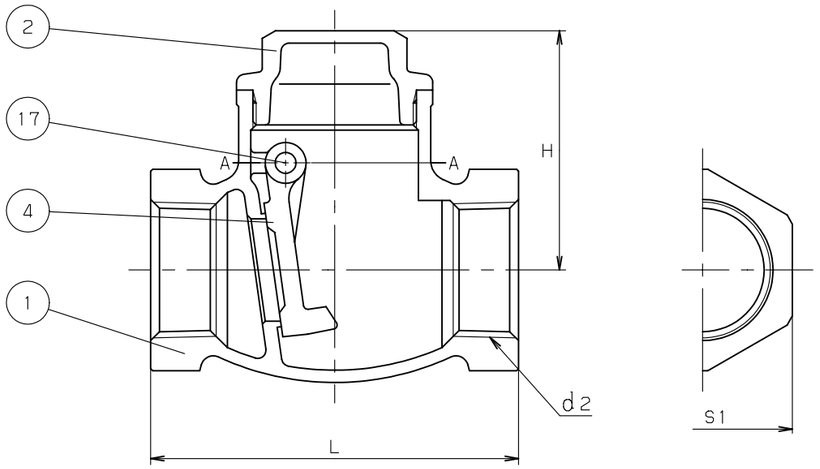

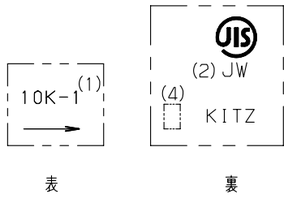

鋳 出 し 表 示

寸法表　　単位：mm

	呼び径	d2	H	L	S1		
	3/8	Rc 3/8	38.5	55	24		
	1/2	Rc 1/2	43	65	29		
	3/4	Rc 3/4	51.5	80	35		
	1	Rc 1	58.5	90	44		
	1.1/4	Rc 1.1/4	67	105	54		
	1.1/2	Rc 1.1/2	73.5	120	60		
	2	Rc 2	86	140	74		
(3)	2.1/2	Rc 2.1/2	97	180	90		
(3)	3	Rc 3	108	200	103		

注 (1) 呼び径を表わしています.
(2) JWは、JIS認証機関の略号を表しています。
(3) 呼び径2.1/2及び3は、JIS B2011に準じていません.
(4) 製造工場の略号を表わしています.
(5) 可燃性ガス・毒性ガスには使用しないでください.

部番	部品名	個数	材料	記事
1	弁 箱	1	CAC406	
2	ふ た	1	C3771BE	
4	弁 体	1	CAC406	
17	ヒンジピン	1	C3604BD	
18	プラグ	1	C3604BD	

規格	面間	JIS B2011
	管接続	JIS B0203
	肉厚	JIS B2011
	圧力検査	JIS B2011
製品記号		0

【新JISマーク】

青銅 10K ねじ込み形

スイング逆止め弁

年月日	2009.01.05	図番	△		
承認	田草川	913-A20019	△		
検図	高野		△		
設計	中山		△		
製図	浅川	REV-01	記号	日付	承認

株式会社キッツ

KITZ