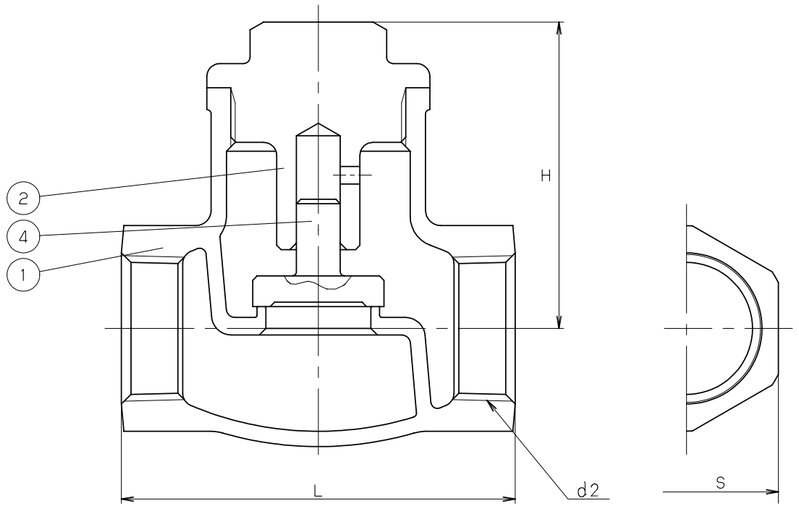

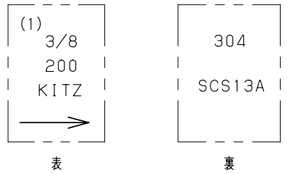

呼び径 3/8 のみ

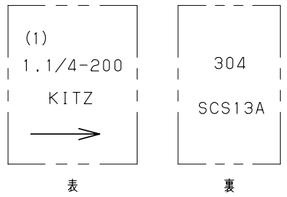

鋳 出 し 表 示

寸法表　　単位；mm

呼び径 in.	呼び径 mm	H	L	d2	S		
3/8	10	50	55	Rc 3/8	24		
1/2	15	53	65	Rc 1/2	29		
3/4	20	54	80	Rc 3/4	35		
1	25	62	90	Rc 1	43		
1.1/4	32	66	105	Rc 1.1/4	53		
1.1/2	40	76	120	Rc 1.1/2	59		
2	50	85	140	Rc 2	74		

注 (1) 呼び径(inch)を表わしています.

部番	部品名	個数	材料	記事
1	弁箱	1	SCS13A	
2	ふた	1	SCS13A 又は SUS304	
4	弁体	1	SCS13A 又は SUS304	

規格	面間	JIS B2011
	管接続	JIS B0203
	肉厚	キッツ 標準
	圧力検査	キッツ 標準
製品記号		UN

ステンレス鋼 10K ねじ込み形

リフト逆止め弁

年月日	2009.01.05	図番	△		
承認	真田	964-A20022 REV-05	△		
検図	河野		△		
設計	清水		△		
製図	三井		記号	日付	承認

株式会社キッツ

KITZ