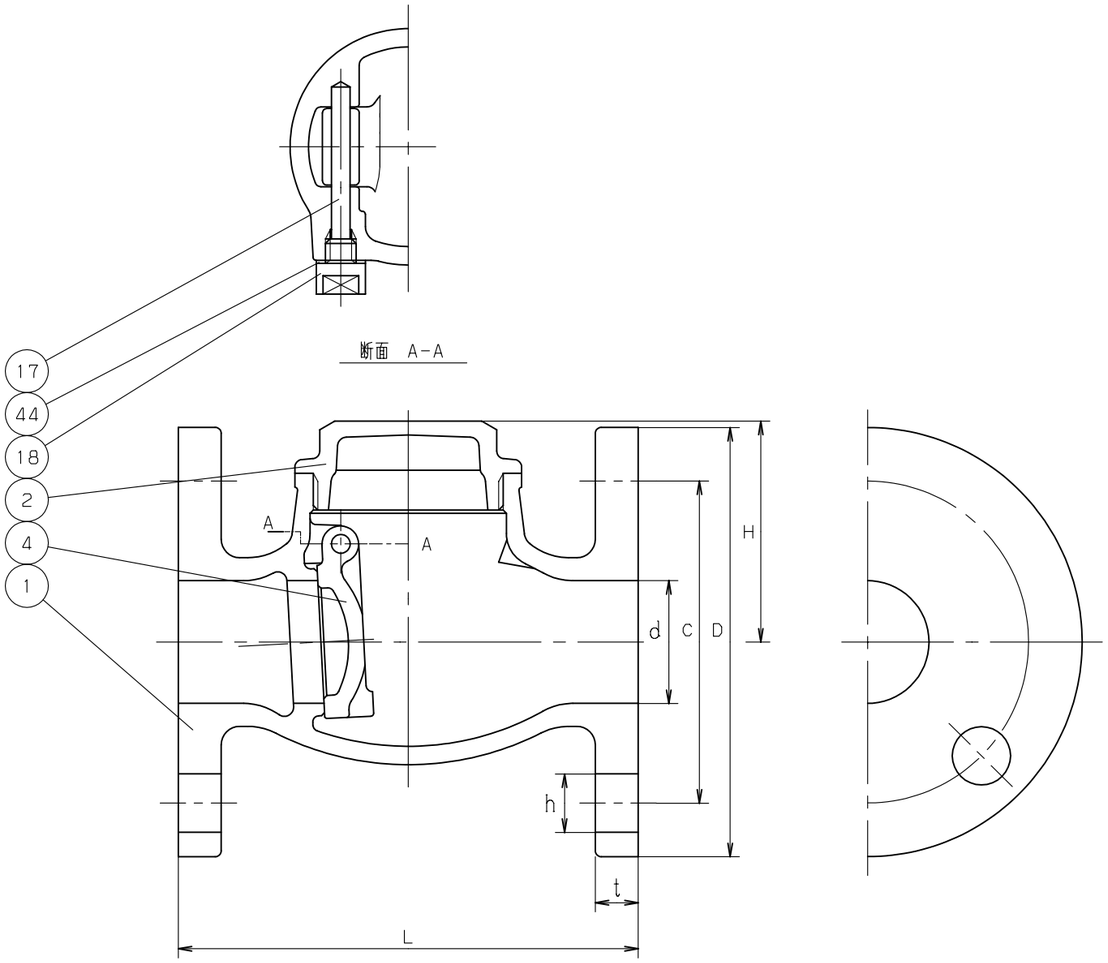

部番	部品名	個数	材料	記事
1	弁箱	1	SCS13A	
2	ふた	1	SCS13A 又は SUS304	
4	弁体	1	SCS13A	
17	ヒンジピン	1	SUS304	
18	プラグ	1	SUS304	
44	ガスケット	1	非石綿シートガスケット	

規格	面間	JIS B2011
	管接続	JIS B2220 10K
	肉厚	キッツ 標準
	圧力検査	キッツ 標準
製品記号		UOB

寸法表　　単位：mm

呼び径 mm	呼び径 in.	d	H	L	フランジ D	ボルト穴 C	ボルト穴 数	ボルト穴 h	ボルトのねじの呼び	(2) t		
15	1/2	20	45	85	95	70	4	15	M12	10		

注 (1) 呼び径(mm)を表わしています.
(2) "t"寸法は、JIS B2220 10Kに準じていません.

ステンレス鋼 10K フランジ形
スイング逆止め弁

年月日	2010.07.23	図番	963-A20031 REV-06
承認	真田		
検図	河野		
設計	小嶋		
製図	古屋		

記号	日付	承認
△		
△		
△		
△		

株式会社キッツ

KITZ