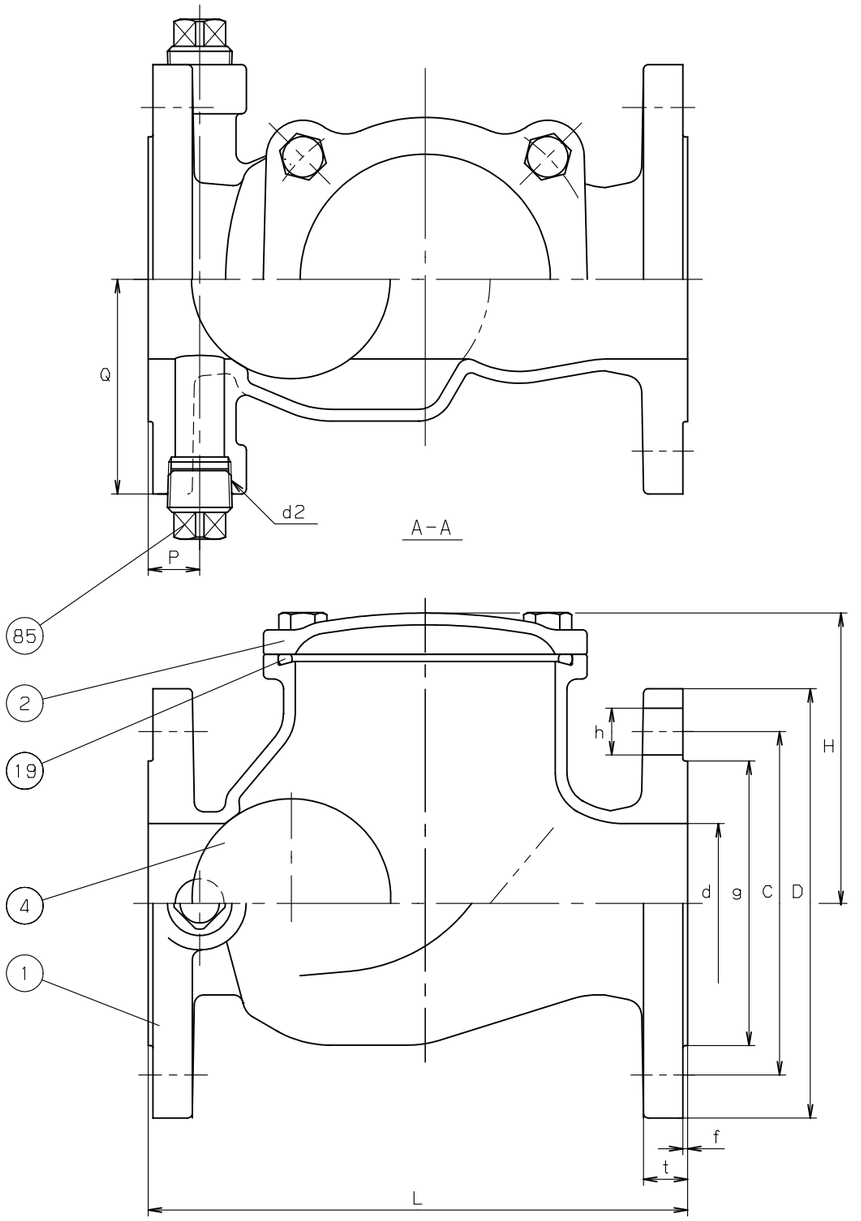

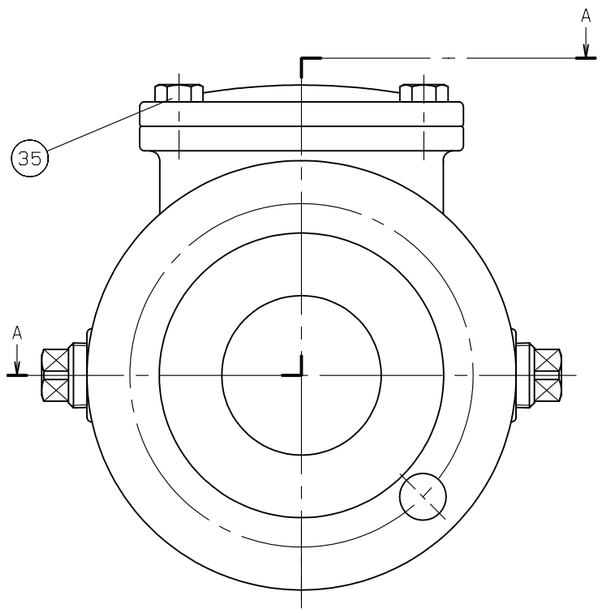

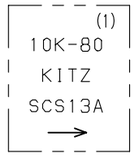

鋳出し表示

寸法表　　単位；mm

呼び径 mm	呼び径 in.	d	H	L	フランジ D	フランジ ボルト穴 C	フランジ ボルト穴 数	フランジ ボルト穴 h	ボルトのねじの呼び	g	t	f	d2	P	Q	概算質量 (kg)
50	2	50	97	200	155	120	4	19	M16	96	16	2	Rc 3/4	21	77.5	7.3
65	2.1/2	65	120.5	220	175	140	4	19	M16	116	18	2	Rc 3/4	21	87.5	11
80	3	80	146	240	185	150	8	19	M16	126	18	2	Rc 1	25	109	14

注　(1)　呼び径（mm）を表わしています.

(2)　系列番号19となります.

部番	部品名	個数	材料	記事
1	弁箱	1	SCS13A	
2	ふた	1	SCS13A	
4	ボール	1	NBR	
19	Oリング	1	NBR	
35	ふたボルト	1組	SUS304	
85	プラグ	2	SUS304	

規格	面間	JIS B2002 (2)
	管接続	JIS B2220 10K
	肉厚	キッツ標準
	圧力検査	キッツ 標準
製品記号		10UFTE

ステンレス鋼 10K フランジ形

ボール式逆止め弁

ロストワックス・空気抜き穴付

年月日	2010.03.30	図番	△		
承認	真田	964-A20023	△		
検図	河野		△		
設計	小嶋		△		
製図	中山	REV-04	記号	日付	承認

株式会社キッツ

KITZ