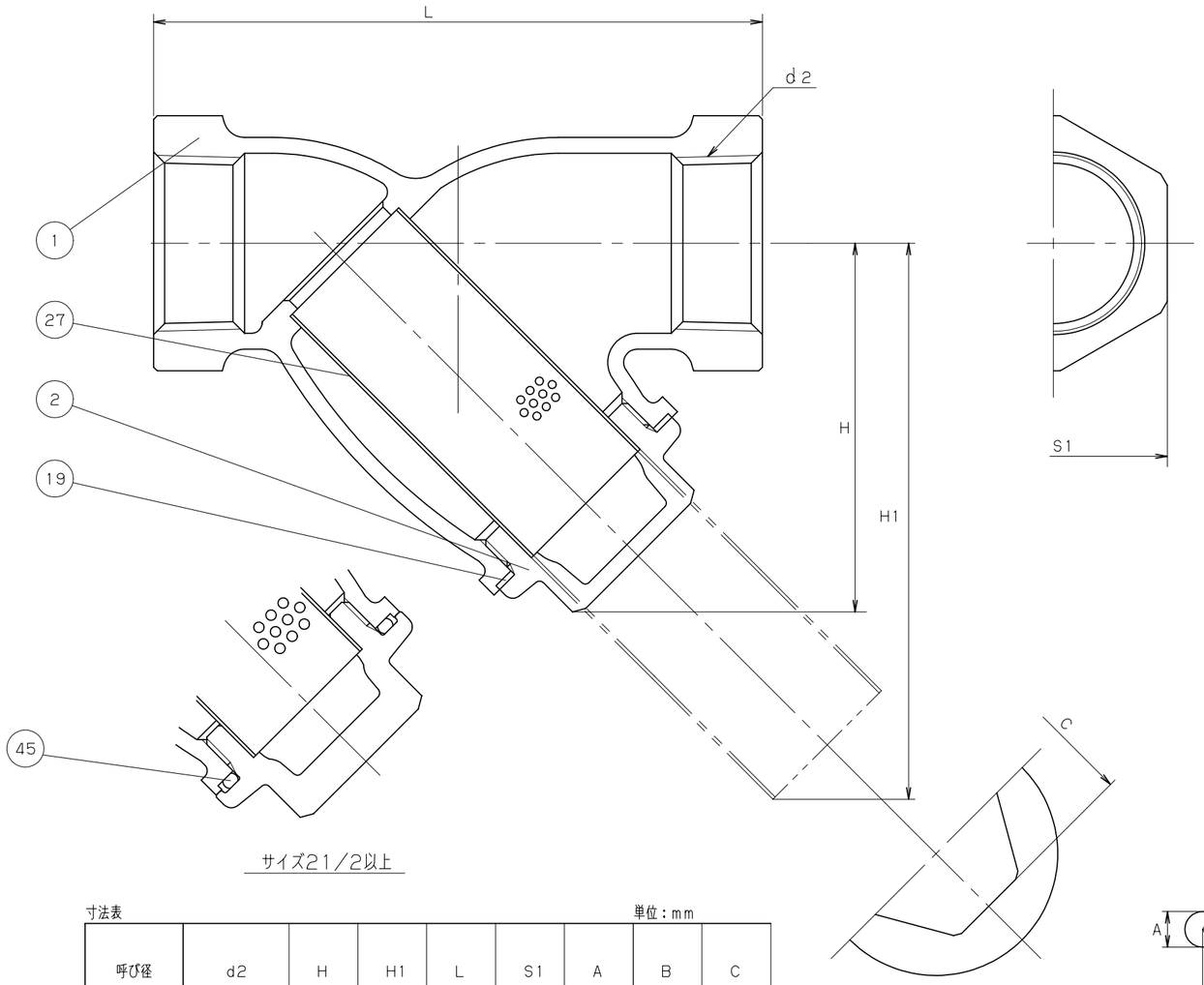

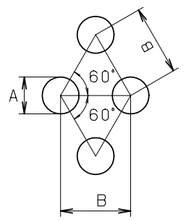

スクリーンの穴の大きさ

寸法表　　単位：mm

呼び径	d2	H	H1	L	S1	A	B	C
3/8	Rc 3/8	44	61	70	23	1.4	2.4	17
1/2	Rc 1/2	49	68	80	28	1.4	2.4	21
3/4	Rc 3/4	57	83	100	35	1.4	2.4	24
1	Rc 1	70	105	115	43	1.4	2.4	29
1.1/4	Rc 1.1/4	82	124	135	52	1.4	2.4	35
1.1/2	Rc 1.1/2	98	149	160	59	1.4	2.4	45
2	Rc 2	121	188	195	72	1.4	2.4	54
2.1/2	Rc 2.1/2	148	216	230	88	1.5	2.5	70
3	Rc 3	180	267	240	105	1.5	2.5	85

注　(1)　呼び径を表わしています.
　　(2)　可燃性ガス・毒性ガスには使用しないでください.

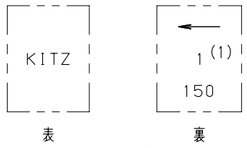

鋳出し表示

部番	部品名	個数	材料	記事
1	本体	1	CAC	
2	ふた	1	C3771BE	
19	ガスケット	1	非石綿ガスケット	サイズ2以下
27	スクリーン	1	SUS304	
45	Oリング	1	FKM	サイズ21/2以上

規格	面間	キッツ 標準
	管接続	JIS B0203
	肉厚	キッツ 標準
	圧力検査	キッツ 標準
製品記号		Y

青銅 150型(10K) ねじ込み形

Y形 ストレーナ

年月日	2009.01.05	図番	916-C20009 REV-09
承認	田草川		
検図	高野		
設計	相川		
製図	天野		

記号	日付	承認
△		
△		
△		
△		

株式会社キッツ

KITZ