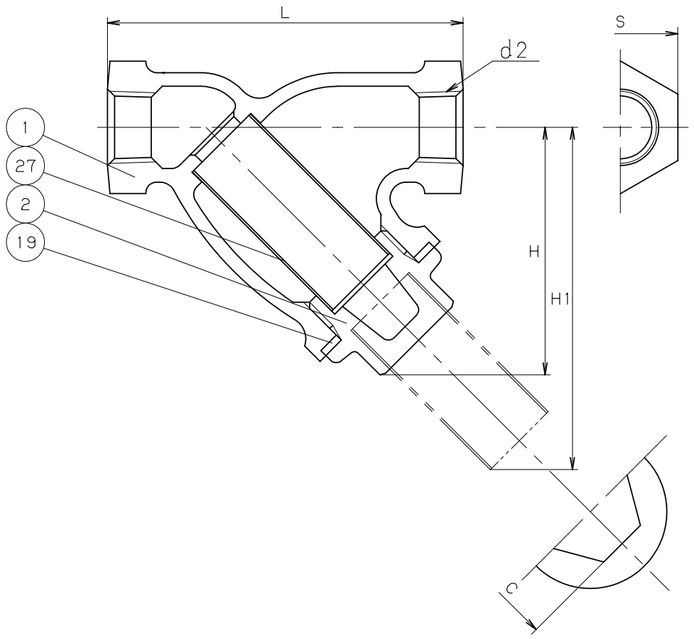

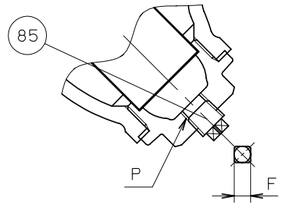

呼び径 1.1/2 & 2

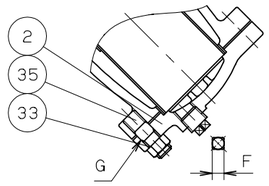

呼び径 2.1/2 & 3

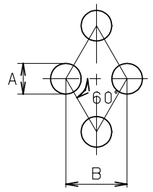

スクリーンの穴の大きさ

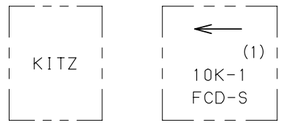

表　裏

鋳 出 し 表 示

寸法表　　単位：mm

呼び径	d2	L	H	H1	P	A	B	S	C	F	G
1/4	Rc 1/4	65	46	63	———	1.4	2.4	21	17	——	——
3/8	Rc 3/8	70	46	63	———	1.4	2.4	23	17	——	——
1/2	Rc 1/2	85	60	85	———	1.4	2.4	30	19	——	——
3/4	Rc 3/4	100	65	95	———	1.4	2.4	36	22	——	——
1	Rc 1	115	75	110	———	1.4	2.4	45	27	——	——
1.1/4	Rc 1.1/4	135	90	130	———	1.4	2.4	55	32	——	——
1.1/2	Rc 1.1/2	150	100	145	Rc 3/8	1.4	2.4	60	41	12	——
2	Rc 2	180	115	170	Rc 1/2	1.4	2.4	78	46	14	——
2.1/2	Rc 2.1/2	220	191	271	Rc 1/4	1.5	2.5	90	——	9	M12
3	Rc 3	250	215	311	Rc 1/4	1.5	2.5	105	——	9	M12

注 (1) 呼び径を表わしています.

部番	部品名	個数	材料	記事
1	本 体	1	FCD-S	
2	ふ た	1	C3771BE	呼び径 2 以下
		1	FCD-S	呼び径 2.1/2 & 3
19	ガスケット	1	非石綿シートガスケット	
27	スクリーン	1	SUS304	
33	ふたボルト用ナット	1組	S45C	
35	ふたボルト	1組	S45C	
85	プラグ	1	SUS304	

規格	面間	キッツ 標準
	管接続	JIS B0203
	肉厚	キッツ 標準
	圧力検査	キッツ 標準
製品記号		10FDY

ダクタイル 10K ねじ込み形
Y形 ストレーナ

年月日	2009.01.05	図番	946-A20002 REV-06
承認	真田		
検図	河野		
設計	杉田		
製図	仲田		

記号	日付	承認
△		
△		
△		
△		

株式会社キッツ

KITZ