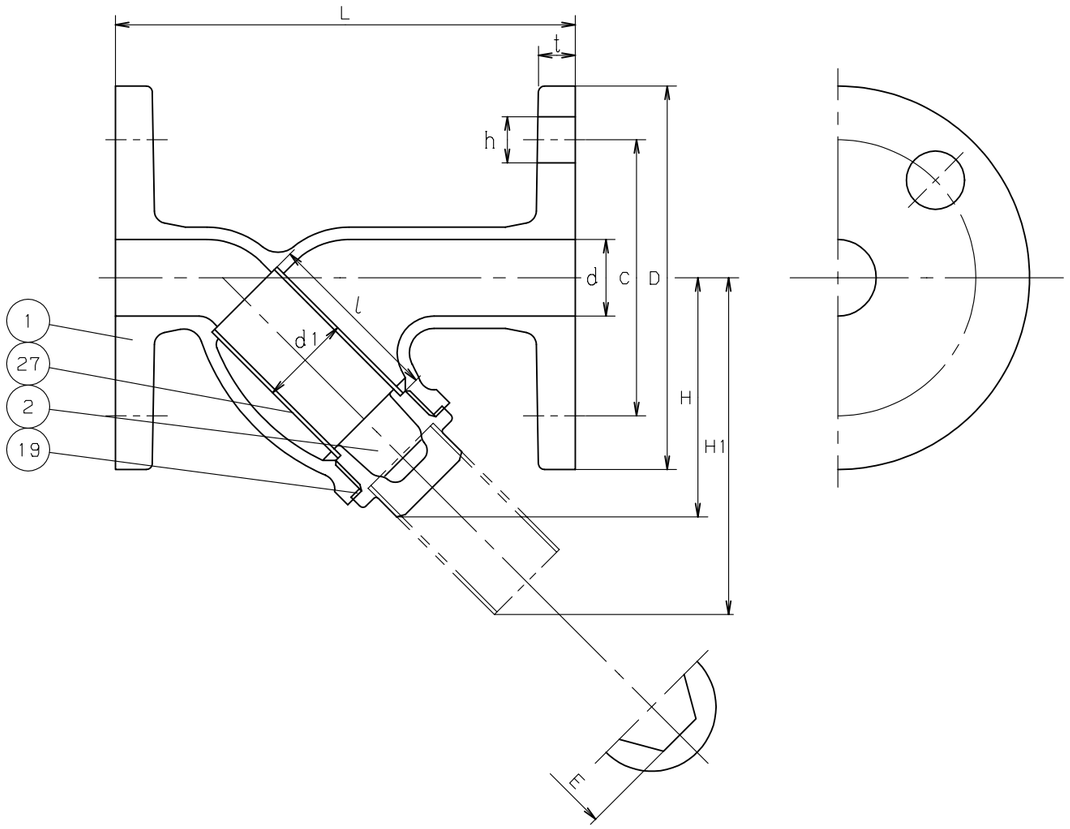

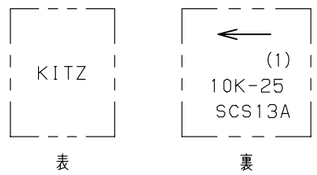

鋳 出 し 表 示

寸法表　　単位；mm

呼び径 mm	呼び径 in.	d	L	H1	H	フランジ D	フランジ ボルト穴 C	フランジ ボルト穴 数	フランジ ボルト穴 h	フランジ ボルトのねじの呼び	フランジ (2) t	d1	l	E	
10	3/8	10	110	67	50	90	65	4	15	M12	10	15	36	17	
15	1/2	15	120	80	58	95	70	4	15	M12	10	18	43	19	
20	3/4	20	130	91	66	100	75	4	15	M12	10	23	48	22	
25	1	25	150	109	78	125	90	4	19	M16	12	30	58	27	
32	1.1/4	32	170	132	93	135	100	4	19	M16	12	39	69	36	
40	1.1/2	40	190	145	104	140	105	4	19	M16	14	46	75	41	
50	2	50	220	174	122	155	120	4	19	M16	14	58	90	46	

注　(1)　呼び径（mm）を表わしています。
　　(2)　"t"寸法は、JIS B2220　10Kに準じていません.
　　(3)　スクリーンは、304ステンレス板で補強された40メッシュのステンレス鋼線網です。

部番	部品名	個数	材料	記事
1	本体	1	SCS13A	
2	ふた	1	SCS13A 又は SUS304	
19	ガスケット	1	充填材入りPTFE	
27	スクリーン	1	SUS304	(3)

規格	面間	キッツ 標準
	管接続	JIS B2220　10K
	肉厚	キッツ 標準
	圧力検査	キッツ 標準
製品記号		UYB

ステンレス鋼　10K　フランジ形
Y形　ストレーナ

年月日	2009.12.24	図番	966-A20007 REV-05
承認	真田		
検図	河野		
設計	杉田		
製図	三井		

記号	日付	承認
△		
△		
△		
△		

株式会社キッツ

KITZ