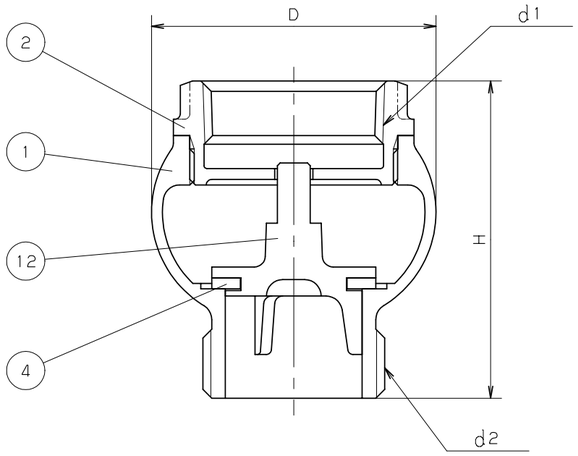

FT

鋳 出 し 表 示

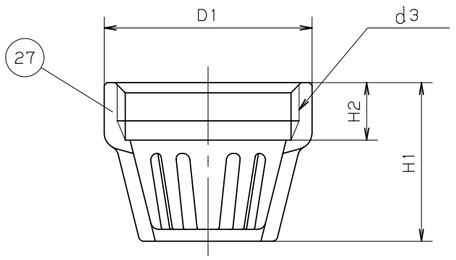

FTS

寸法表　　単位：mm

呼び径	d1	d2	H	D	スクリーン D1	スクリーン d3	スクリーン H1	スクリーン H2		
3/4	Rc 3/4	G 3/4	48	41	31	G 3/4	25	8		
1	Rc 1	G 1	58	52	38	G 1	29	10.5		
1.1/4	Rc 1.1/4	G 1.1/4	62	62	47	G 1.1/4	32	10.5		
1.1/2	Rc 1.1/2	G 1.1/2	70	70	53	G 1.1/2	35	10.5		
2	Rc 2	G 2	80	83	66	G 2	43	10.5		
2.1/2	Rc 2.1/2	G 2.1/2	90	102	81	G 2.1/2	50	11.5		
3	Rc 3	G 3	100	116	94	G 3	51	11.5		

注　(1)　呼び径を表わしています.
　　(2)　可燃性ガス・毒性ガスには使用しないでください.

部番	部品名	個数	材料	記事
1	弁 箱	1	青銅鋳物	
2	ふ た	1	青銅鋳物	
4	弁 体	1	NBR	
12	ジスクホルダ	1	青銅鋳物	
27	スクリーン	1	青銅鋳物	

規格	面間	キッツ 標準
	管接続	JIS B0202 , JIS B0203
	肉厚	キッツ 標準
	圧力検査	キッツ 標準
製品記号		FT , FTS

青 銅

フート弁, スクリーン

年月日	2009.01.05	図番	△		
承認	田草川	914-A00001	△		
検図	高野		△		
設計	相川		△		
製図	中山	REV-04	記号	日付	承認

株式会社キッツ

KITZ