小型水中ポンプ

SX・SXA

(非自動)　(自動)

2P

清水～汚水／ボルテックス

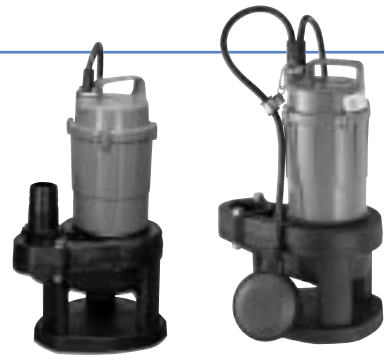

■特長

●独自の渦(ボルテックス)発生機構により、渦巻で固形物を誘導、ポンプ内の詰まりを追放。
●オイルバス方式のメカニカルシールを採用。
●電動機に自動焼損防止装置内蔵。

■用途

●建設土木用　●プラント組込用
●工業設備用　●建築設備用

■標準仕様

取扱液	液質	清水、汚水
	液温	0～40°C（凍結のないこと）
構造	羽根車	ボルテックス
	軸封	メカニカルシール
	軸受	玉軸受
材質	ケーシング	合成樹脂
	羽根車	合成樹脂
	主軸	SUS420J1
電動機	種類	乾式水中電動機
	電源	単相100V
	極数	2極
接続		ねじ接続

■特別仕様

構造変更	キャブタイヤケーブル延長

■標準付属品

SX-150
- キャブタイヤケーブル（4m）……1
- 竹の子……1
- ホースバンド……1
- 吊り下げロープ……1

SXA-150
- キャブタイヤケーブル（4m）……1

性能曲線

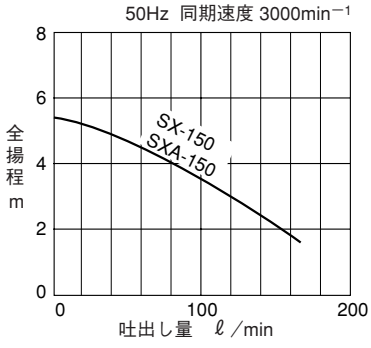

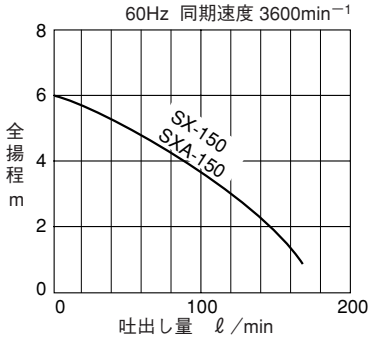

■寸法図

SX-150（非自動）

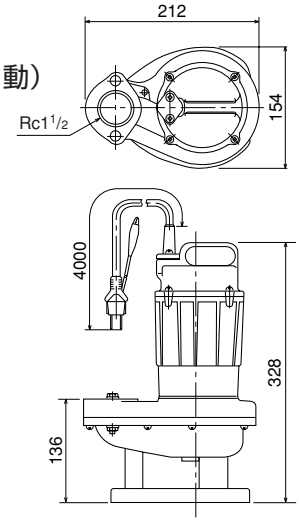

SXA-150（自動）

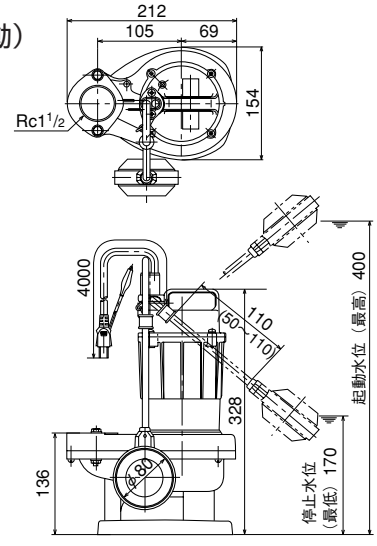

仕様表

50Hz同期速度3000min⁻¹／60Hz同期速度3600min⁻¹

口径 mm	形　式	吐出し量 ℓ/min	全揚程 m	出力 W	電圧 V	相	キャブタイヤケーブル 種類 mm²×m	質量 kg
40	SX-150	100	3.5	150	100	単	VCT 0.75×4	4.5
	SXA-150	100	3.5	150	100	単	VCT 0.75×4	4.8